Konsole K-K20-OK-SB

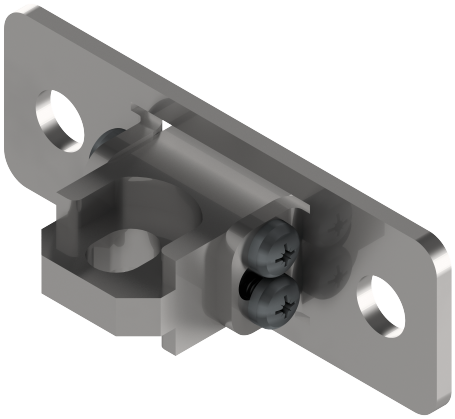

Technische Daten

ARTIKELINFO

Die Konsole K-K20-OK-SB ist ein Zubehör für den Kettenantrieb PA-K(I)-20/xxx.

Funktion:

- Obere Konsole inkl. Kettenendstück für Antriebsserie PA-K(I)-20/xxx. Für starre Befestigung. Material: Edelstahl.

Konsole K-K20-OK-SB im Überblick:

- Ersatzteil
- Obere Konsole inkl. Kettenendstück für den direkten Angriff mit Splint und Sicherungsring
- Für starre Befestigung

TECHNISCHE DATEN

Matchcode	K-K20-OK-SB
Artikelname	Konsole K-K20-OK-SB
Artikelnummer	K2 2201
Gewicht	0.2 kg